MAX

TVÅHJULIGA TRAKTORER

615 / 615L / 615S MAX
620 MAX
630 MAX
650 MAX

BRUKSANVISNING

Kod 90103081 Utgåva 06.04

Importör:

Närlant IMPORT AB

Filarevägen 8, 703 75 ÖREBRO
Tel. 019-603 60 60,
Fax 019-31 20 96
E-post info@narlant.se
www.narlant.se

BCS

SÄKERHETSINSTRUKTIONER FÖR START OCH STOPP

VARNING FÖR HETA OMRÅDEN

FARA: TILLÄMPA SÄKERHETSFÖRESKRIFTERNA VID TANKNING

INLEDNING

De maskiner som beskrivs i denna handbok är byggda enligt CE-direktiv 98/37.

Vi gratulerar till köpet av denna maskin ur vårt sortiment.
Service och samarbete har alltid varit viktigt i samband med våra produkter.
Denna handbok beskriver maskinen detaljerat.
Om maskinen används i enlighet med instruktionerna i ägarhandboken, håller maskinen i många år och blir ett ovärdeligt hjälpmedel.
Vi rekommenderar därför att du läser handboken noggrant och följer anvisningarna.

INNEHÅLLSFÖRTECKNING

IDENTIFIERING OCH MÄRKNING	Sida 5
SYMBOLER	“ 6
VARNING	“ 9
INFORMATION FÖR ANVÄNDAREN	“ 7
TVÅHJULIGA TRAKTORER	“ 7
MONTERING AV MASKINEN	“ 8
ALLMÄNNA SÄKERHETSÅTGÄRDER	“ 8
BESKRIVNING AV REGLAGEN	“ 10
MONTERING AV TILLBEHÖR	“ 11
KRAFTUTTAG	“ 12
INNAN MASKINEN STARTAS	“ 13
START AV MASKINEN	Sida 13
SMÖRJNING OCH UNDERHÅLL	“ 15
TABELL 1: HJUL	“ 17
TABELL 2: MOTORER	“ 18
TABELL 3: HASTIGHETER	“ 18
TEKNISKA EGENSKAPER	“ 19
MÖJLIGA TILLBEHÖR	“ 19
TILLBEHÖR	“ 19
SPECIELLA TILLBEHÖR	“ 19
UTRUSTNINGAR OCH TILLBEHÖR	“ 20
ELEKTRISK STARTMOTOR	“ 21
PLOGAR	Sida 22
JUSTERBAR KUPPLOG BAKOM FRÄS	“ 22
JUSTERBAR KUPPLOG FÖR 650 MAX	“ 24
ARBETSSULKY FÖR 630 MAX - 650 MAX	“ 24
GUMMIDRIVHJUL	“ 26
HJULTILLSATS "SUPER-BITE"	“ 26
DUBBELHJUL	“ 26
HJULBREDDARE	“ 27
HJULVIKTER	“ 27
SLÅTTERBALKSVIKT (27 lbs)	“ 27
FRÄMRE SKYDD FÖR SLÅTTERBALK	“ 28
SIDOSKYDD FÖR SLÅTTERBALK	“ 28
SNABBKOPPLING FÖR TILLBEHÖR	Sida 29
STANDARDKRAFTUTTAG D=35	“ 29
SNÖKEDJOR	“ 29
FELSÖKNING	“ 30
FÖRVARING	“ 30
VERKTYGSSATS	“ 31
GARANTI	“ 31
CERTIFIKAT OCH INTYG	“ 31
BESTÄLLNING AV RESERVDELAR	“ 31
BYTE AV KOPPLING (bild 69)	“ 31

IDENTIFIKATION OCH MÄRKNING

MOTORNS IDENTIFIKATIONS- OCH MÄRKDATA:
Se motorns handbok.

MASKINENS MÄRKSKYLT (bild A).
I ruta 1 anges serienumret, i ruta 2 maskinens modell.

MASKINIDENTIFIKATION (om sådan finns)
På varje maskin finns en identifieringsetikett (bild B).

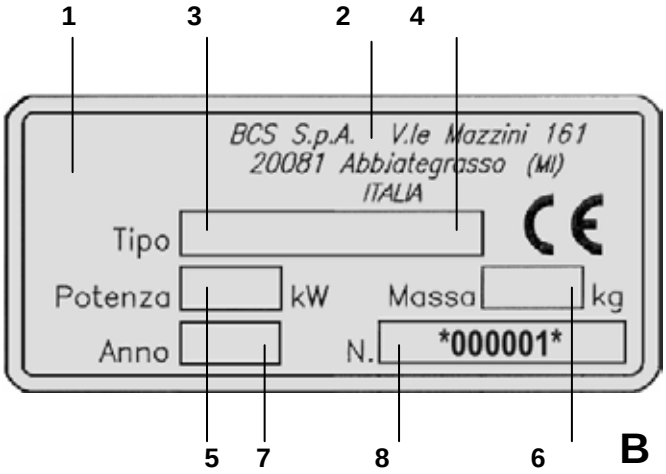

TECKENFÖRKLARING

1 Etikett

2 Tillverkare

3 Modell

4 Motor

5 Motoreffekt

6 Vikt (se anmärkning)

7 Produktionsår

8 Serienummer

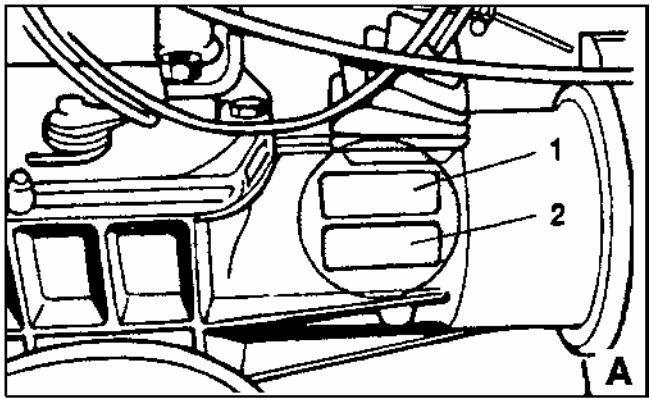

IDENTIFIERING OCH MÄRKNING

Anmärkning: Den vikt som anges på märkskylten avser maskinen utan tillbehör.

SYMBOLER

Här finns de olika symboler som används i denna handbok:

UPPMÄRKSAMHET, FARA! -
Det innebär att användaren måste vara mycket uppmärksam när åtgärden utförs.

FÖRBJUDET!
Det innebär att operatören inte får utföra de åtgärder som beskrivs vid denna symbol.

VARNING

Maskinen får endast användas för det ändamål den är avsedd för, och de anvisningar och förklaringar som finns i denna handbok måste noggrant följas.

Vält eller vänd inte maskinen när det finns bränsle i tanken, bränslet är mycket brännbart och kan antändas.

Montera inte andra tillbehör än de som föreskrivs av tillverkaren och som beskrivs i den medföljande handboken. Alla tillbehör måste vara godkända av Närlant eller av en auktoriserad återförsäljare.

Endast en operatör får använda maskinen, åskådare får inte finnas i närheten.

Använd inte maskinen på sluttningar brantare än 25 %.

Om maskinen eller dess tillbehör ska lyftas, placera dem på lastpallar, surra fast ordentligt och lyft med hjälp av truck.

INFORMATION FÖR ANVÄNDAREN

MOTOR (A)	BENSIN (B)			DIESEL (C)		
Värde(D) (E) Modell	LAeq **(1)**	LwA **(2)**	m/sec² **(3)**	LAeq **(1)**	LwA **(2)**	m/sec² **(3)**
615 MAX	83	(*)	11,74	-	-	-
615L MAX	83	(*)	11,74	-	-	-
615S MAX	83	(*)	11,74	-	-	-
620 MAX	83	(*)	11,74	91,2	101,7	15,9
630 MAX	83	(*)	11,74	91,2	101,7	15,9
650 MAX	83	(*)	11,74	91,2	101,7	15,9

A = MOTOR

B = BENSIN

C = DIESEL

D = VÄRDE
E = MODELL

1) LAeq - LJUDTRYCKSNIVÅ: Värdena anges som ekvivalent ljudnivå dB(A) -
2) LwA - LJUDEFFEKTNIVÅ: Värdena anges i dB(A) -
3) m/sek² - VIBRATION: Genomsnittlig kvadratvärde beräknat enligt ISO 5349 vid handtagen för drift av tvåhjuliga traktorer och maskiner som rör sig på marken enligt UNI EN 709. **(*)** När LAeq är lägre än 85 dB(A) är det inte nödvändigt att ange akustisk ljudeffektnivå (LwA).

OBSERVERA, FARA: Om maskinen har ett LAeq-värde högre än 85 dB(A), måste användaren bära hörselskydd.

TVÅHJULIGA TRAKTORER

De tvåhjuliga traktorerna (bild 4) med mittmonterad slåtterbalk är särskilt lämpliga för användning i ojämn terräng. Den lätta konstruktionen, manuell koppling, styrstång som kan justeras i sidled och höjd, monterad med ett vibrationsdämpande elastiskt upphängningssystem, samt inbyggda säkerhetsutrustningar gör dessa maskiner mycket enkla att använda och säkra.
Utöver slåtterbalken kan den tvåhjuliga traktorn också förses med till exempel gräsklippare och snöslunga (bild 5).
Eftersom den har en vändbar styrstång, kan traktorn 650 MAX också förses med till exempel jordfräs, borr, kultivator eller plog (bild 5/1).

4

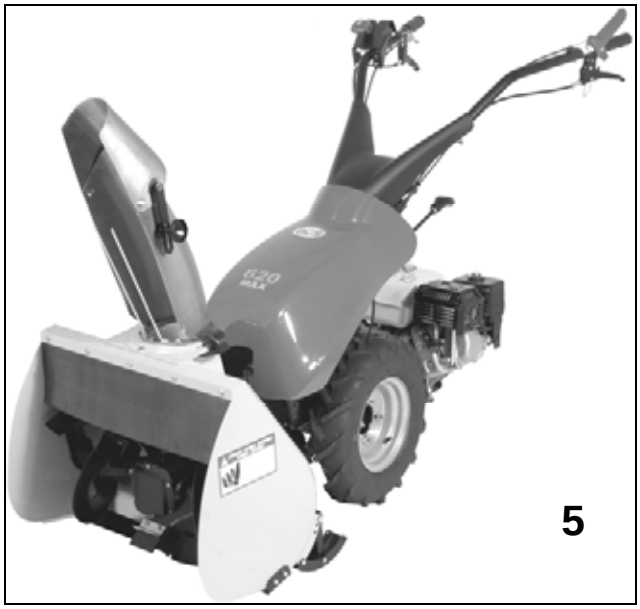

5

5/1

MONTERING AV MASKINEN

När maskinen tagits ut ur förpackningen, öppna verktygssatsen och följ de detaljerade monteringsinstruktionerna nedan.

Montering av hjul: Kontrollera att hjulmönstrets pilform pekar i riktning mot tillbehöret (till exempel slåtterbalken).
Hjulens lufttryck ska vara 1,2/1,5 bar (se tabell 1 sidan 17).

Läs motorns instruktionsbok noggrant.

Om motorn har ett luftfilter med oljebad, fyll på med olja av rätt kvalitet upp till nivåstrecket.

Kontrollera att alla skruvar och muttrar är ordentligt åtdragna, särskilt infästningarna av maskinens tillbehör.

ALLMÄNNA SÄKERHETSÅTGÄRDER

UPPMÄRKSAMHET, FARA!

- Du måste känna till hur motorn snabbt ska kunna stängas av!
- Bekanta dig med reglagen och maskinens rätta användningssätt.
- Använd skyddsskor och långbyxor vid arbetet.
- Ta bort allt främmande material innan arbetet inleds (stenar, metalltrådar, pinnar) från det område där utrustningen ska användas. Läs alla etiketter med säkerhetsregler som finns på maskinen och följ instruktionerna innan driften påbörjas. Fyll på bränsle och utför vid behov underhåll på maskinen.
- Se till att stå stadigt när du arbetar. Arbeta alltid i sidled på sluttningar, aldrig uppför eller nedför.
Var försiktig vid byte av arbetsriktning. Arbeta aldrig på sluttningar som är brantare än 25 %.
- Stoppa motorn innan maskinen kontrolleras eller repareras. Om maskinen vibrerar onormalt, gör en komplett genomgång av den.
- Stoppa motorn innan du lämnar maskinen, innan du utför justeringar på tillbehören eller innan du fyller på bränsle.
- Kontrollera alltid att muttrar och skruvar är ordentligt åtdragna.

- Se alltid till att maskinen är fri från gräs och fett så att det inte finns risk för brand.

BRÄNSLE ÄR MYCKET BRÄNNBART:

- **Lagra** bränslet i tankar som är avsedda för ändamålet.
- **Tanka alltid i öppna utrymmen, rök inte** när du tankar bränsle.
- **Tanka endast** när motorn är avstängd.
- **Byt ut avgasröret** om det är trasigt.

START AV MOTORN

Sätt alla reglage i neutralläge innan motorn startas.

- Håll fötterna borta från maskinens tillbehör.

VID DRIFT:

- Använd alltid maskinen i dagsljus eller vid god belysning. Gå alltid med maskinen, spring inte.

FÖRBJUDET!

- Undvik att använda maskinen om det finns människor eller djur i närheten. Kom ihåg att operatören är ansvarig för olyckor som leder till person- eller sakskador.

- Barn eller personer som inte är utbildade för det får inte använda maskinen.
- Använd inte maskinen barfota eller med öppna sandaler.
- Använd inte maskinen om skydd eller säkerhetsanordningar är defekta.
- Se till att fötter och händer inte kommer i närheten av maskinens rörliga tillbehör.
- Lyft eller bär inte maskinen när motorn är igång.
- Förvara inte maskinen i slutna utrymmen när det finns bränsle i tanken. De ångor som avges kan vara farliga.
- Ändra inte på kalibreringen av motorns varvtalsregulator. Om motorn går med övervarv, finns det risk för olyckor.
- **Ta inte bort tanklocket och tanka inte** om motorn är igång eller fortfarande är het.
- **Om bränsle spills utanför maskinen,** starta inte motorn där, utan flytta bort maskinen från området.
- **Starta inte motorn i slutna utrymmen.** Avgaserna innehåller dödliga halter av kolmonoxid.

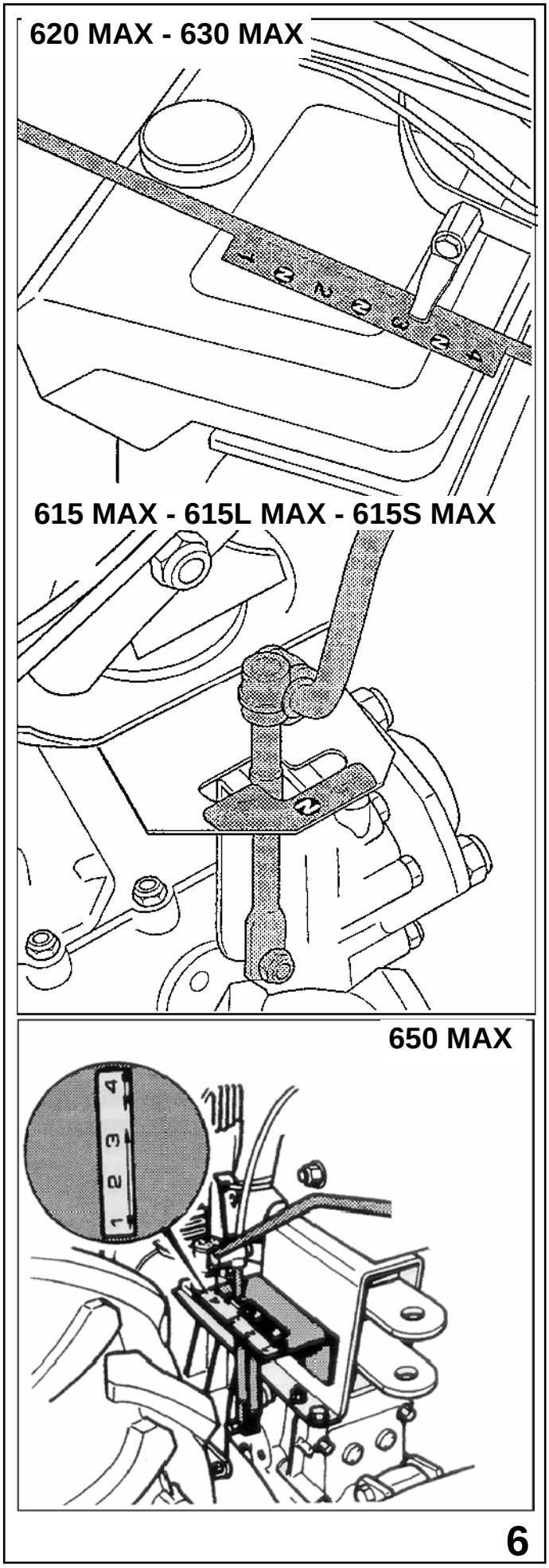
620 MAX - 630 MAX
615 MAX - 615L MAX - 615S MAX
650 MAX
6

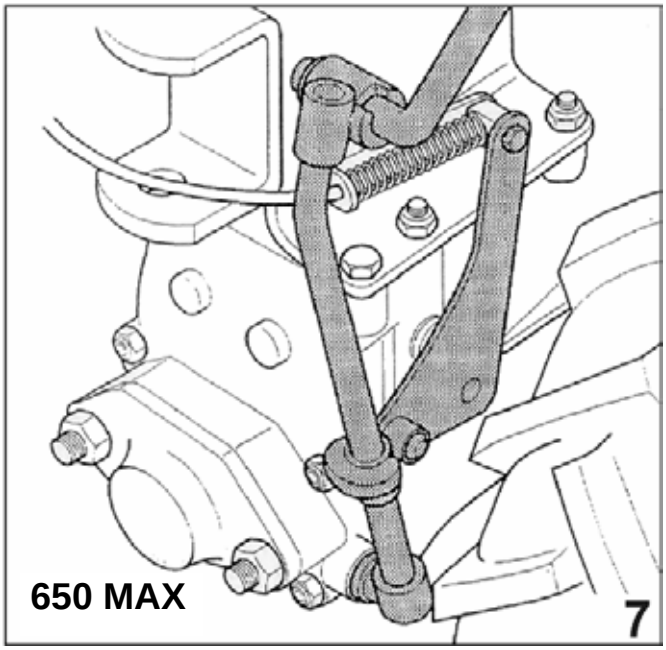
650 MAX
7

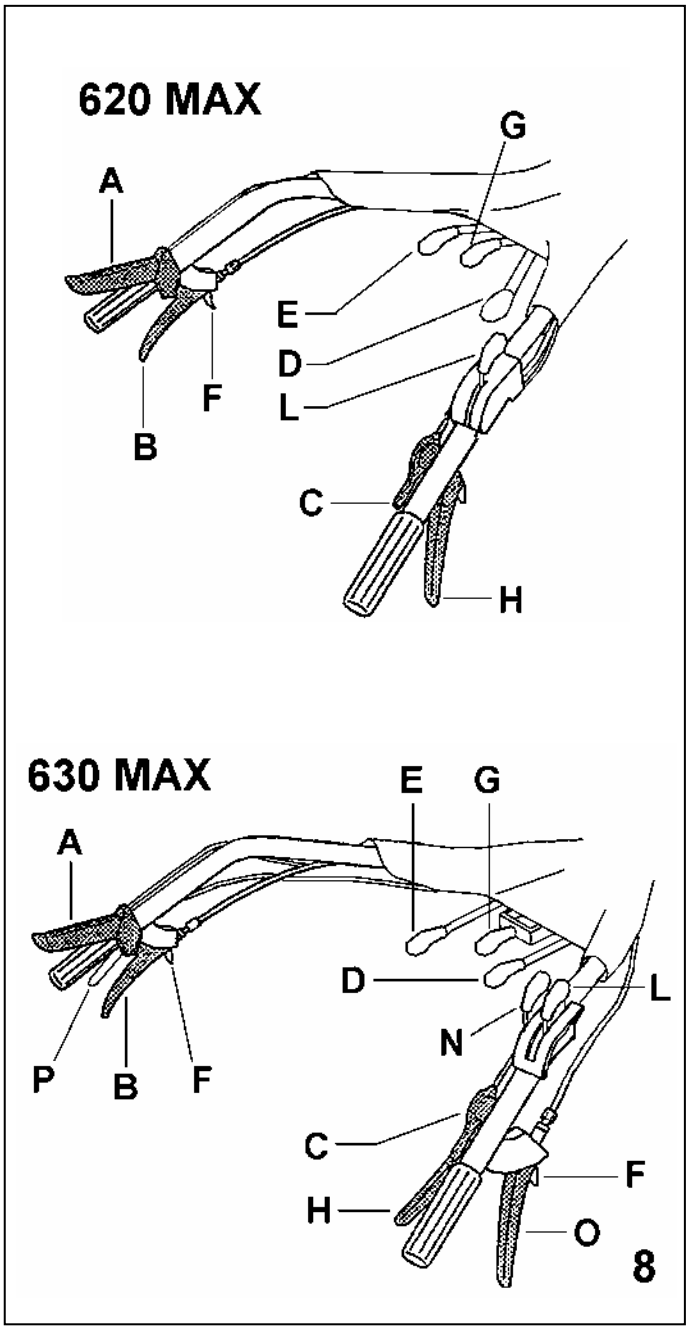

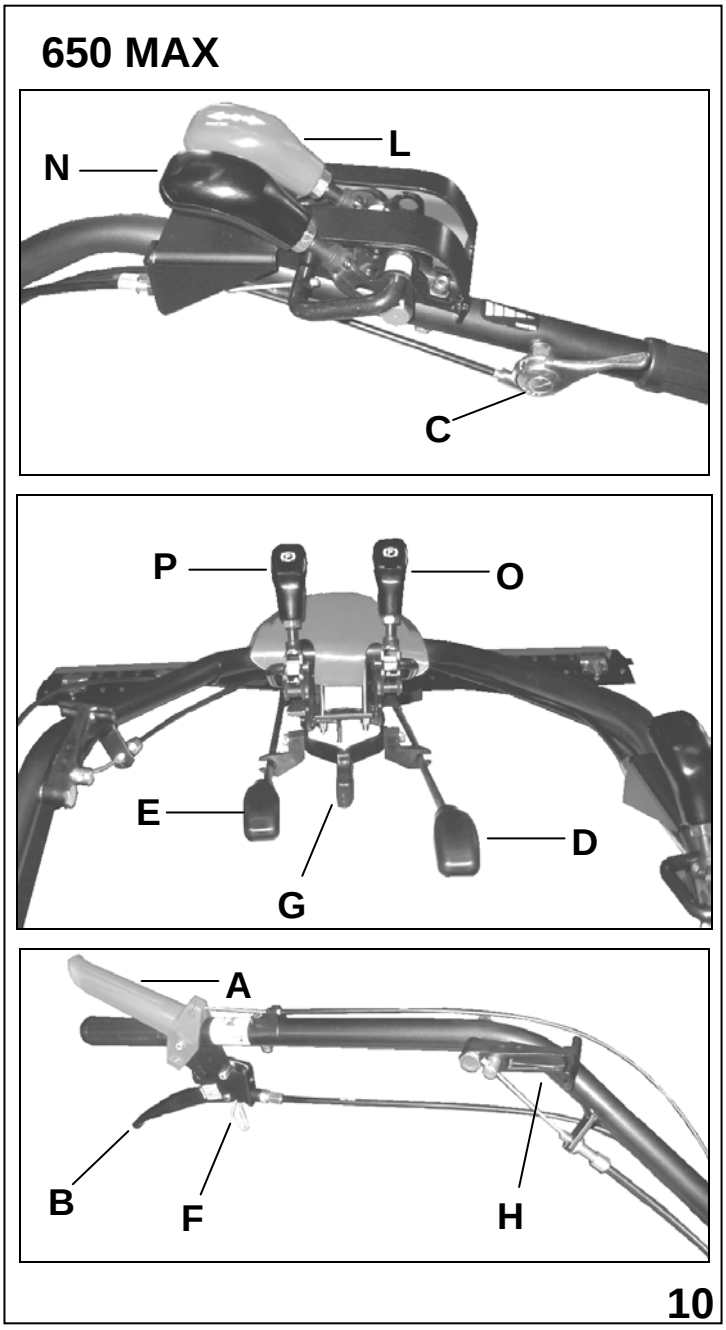

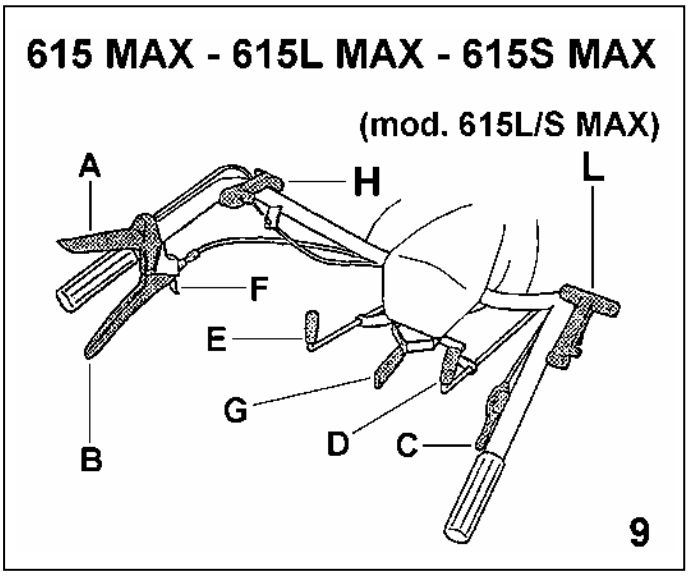

BESKRIVNING AV REGLAGEN

A Motorns stopphandtag (dödmansgrepp). Handtaget är rött och används för att stänga av maskinen när arbetet avslutas eller om det uppstår problem.
B Kopplingshandtag.
C Gasreglage.
D Växelspak. De olika växellägena visas på växelspaken (bild 6 sidan 9).
E Kraftuttagshandtag. På modell 650 MAX finns en säkerhetsanordning som förhindrar att den roterande kniven kan koppas in när maskinen backas (bild 7 sida 9).
F Fjäder för låsning av kopplings- och bromshandtag.
G Spak för justering av styrstångens höjd.
H Spak för justering av styrstången i sidled.

L Spak för backslag.
Innan backslaget slås på, tryck alltid in kopplingshandtaget.

N Spak för differentialspärr.
O Höger broms.
P Väster broms.

MONTERING AV TILLBEHÖR

Tillbehören monteras direkt på kraftuttagets fläns **A** (bild 12) eller på förlängningsenheten **C** (bild 13).
Muttrarna **D** (bild 13) som håller fast tillbehöret i maskinen ska vara väl åtdragna.

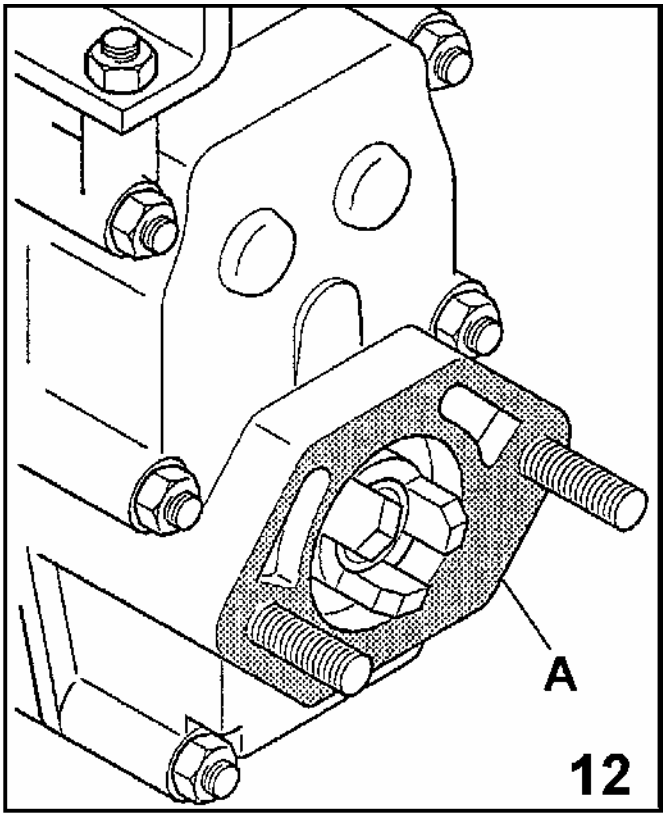

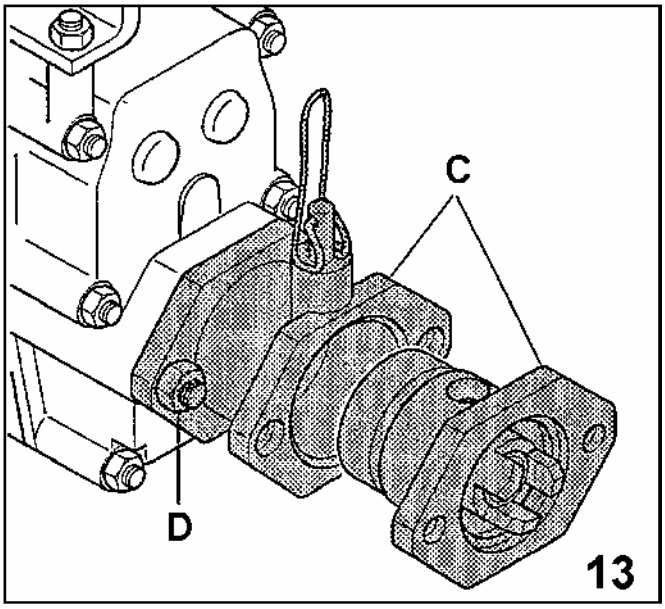

KRAFTUTTAG

Kraftuttaget har en frontlåsande 3-klomekanism.
Den roterar i högervarv, oberoende av växeln, och beroende av motorns varvtal (965 rpm vid 3600 rpm på motorn). Inbyggnadsmått och flänsmått finns i bild 17/1.

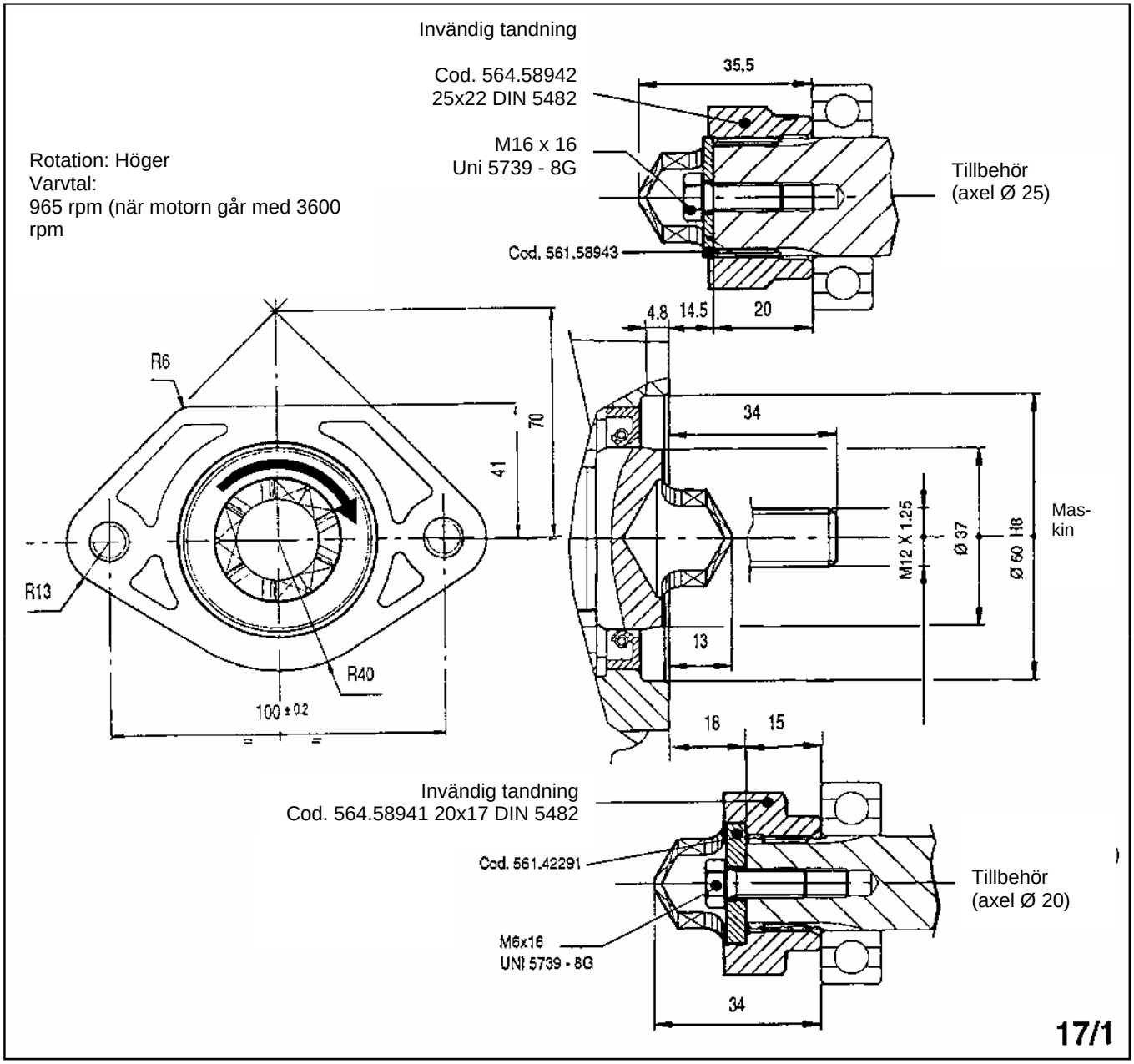

INNAN MASKINEN STARTAS

Kontrollera oljenivån, följ anvisningarna i motorns drifthandbok.
Se till att smörjningen fungerar väl. Särskilt vid arbeten i sluttningar är det viktigt att oljenivån är i maxläget.
Om oljenivån minskar, använd den oljekvalitet och densitet som anges i drifthandboken.

Kontrollera oljenivån i växellådan genom plugg **A** (bild 18), kontrollera att nivån ligger mellan de två spåren **B** och **C**.

Fyll vid behov på olja **AGIP ROTRA MP SAE 80W / 90** (rif. US.A.MIL - L - 2105C) (för högt tryck).

Använd en tratt med filter vid påfyllning av bränsle för att undvika föroreningar i tanken. Tanka aldrig när motorn är igång.

Efter dessa åtgärder är maskinen färdig att startas.

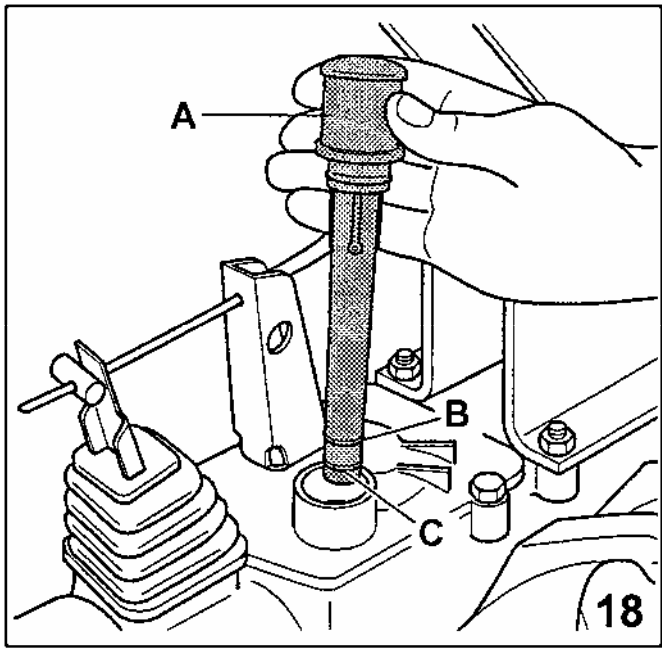

START AV MASKINEN

Se till att växelspaken och kraftuttagsspaken är i friläge.

1) Pressa samman dödmansgreppet **A**, tryck in kopplingshandtag **B**, och lås dem med stoppet **C** (bild 20). Sätt gasreglaget på halv gas.

2) Starta motorn enligt anvisningarna i motorhandboken.

3) Stöd foten på hjulet, dra långsamt ut starthandtaget tills startapparaten greppar in och dra sedan till kraftigt (bild 21).

Dra alltid i startsnöret ENDAST MED EN HAND, det förhindrar att motorn ger bakslag.

När motorn har startat, låt den gå på tomgång några minuter så att smörjningen når alla delar.
Ta tag i kopplingshandtaget och släpp loss spärren, **se till att dödmansgreppet A (bild 20) inte släpps ut helt, då stoppar motorn.**

Sätt växelspaken i önskat läge. Om växeln inte går i direkt, släpp på kopplingen försiktigt och känn efter. När växeln är i, släpp upp kopplingen långsamt tills maskinen startar.
Starta drivningen av kraftuttaget så här: Tryck in kopplingshandtaget och sätt styrspaken i läge längst fram. Om kraftuttaget inte kopplar in direkt, släpp på kopplingen försiktigt och känn efter.

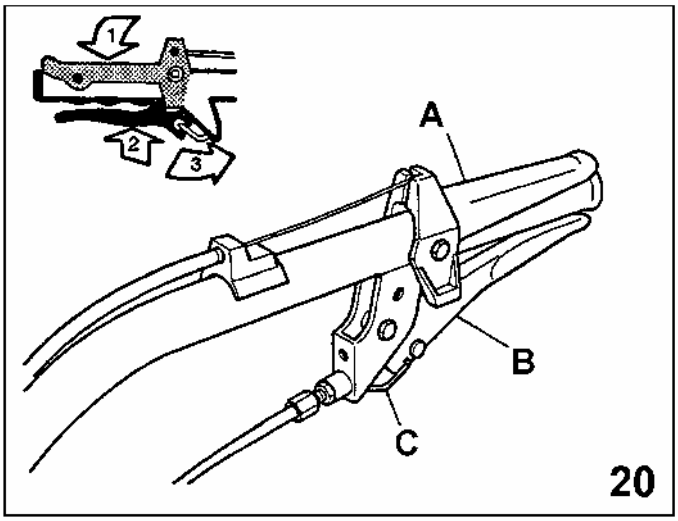

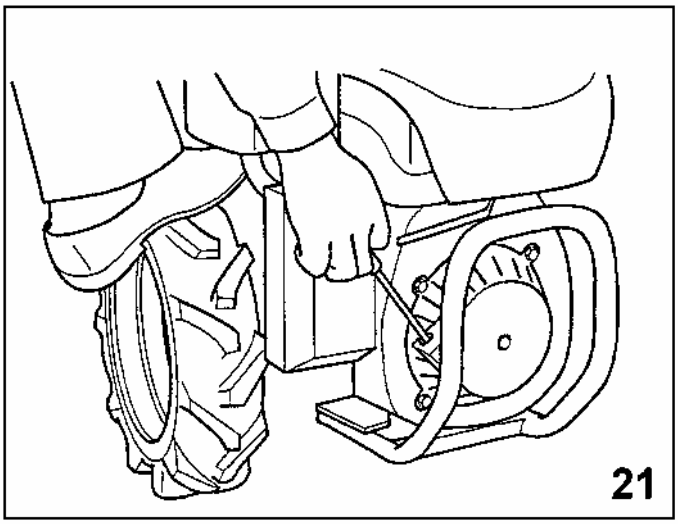

Observera att modellen 650 MAX har en säkerhetsanordning, som gör att det inte går att lägga i backen och använda jordfräsen samtidigt. Kraftuttaget måste kopplas ur innan backen kan läggas i.

För att påbörja arbetet, låt motorn accelerera och släpp upp kopplingen långsamt till översta läget. Gör så här för att stoppa motorn och maskinen: Sakta in, koppla ur kraftuttaget och sätt växelspakarna i neutralläge och släpp upp dödmansgreppet **A** helt (bild 20).

SMÖRJNING OCH UNDERHÅLL

Rätt underhåll och smörjning bidrar till att hålla maskinen i perfekt skick.
När maskinen levereras är smörjmedel påfyllt, men kontrollera alltid oljenivån innan arbetet påbörjas.
Kontrollera att alla skruvar och muttrar är ordentligt åtdragna, särskilt mutter **D** (bild 13) som fäster tillbehöret vid maskinen, samt hjulmuttrarna och motorfästets muttrar.
Smörj glidbussningarna i styrstångens dödmansgrepp.

KOPPLING: Från början är handtaget **A** (bild 24) i normalt läge. När kopplingen slits, kan handtaget få en större öppning, och bli obekvämt att använda, så att vajern måste justeras. Ställ in handtaget **A** i normalläge genom att vrida justeringsutrustningen **B** och låsmuttern **C**.
MOTOR: Under intervallen mellan underhållstillfällena ska instruktionerna i motorns handbok följas. Kontrollera oljenivån var fjärde timme under arbete och byt olja efter 50 arbetstimmar.
Använd alltid en olja av god kvalitet enligt anvisningarna i motorns instruktionsbok.

Vid arbeten i dammiga förhållanden bör oljebadsfiltret underhållas genom att filterinsatsen tvättas och olja tillsätts var åttonde timme.
Använd samma olja som i motorn.
För motorer som har luftfilter av papper, rengör filterelementet med tryckluft eller byt ut det om filtret är mycket igensatt.
VÄXELLÅDA: Kontrollera oljenivån var 50:e arbetstimma genom att ta bort plugg **A** och kontrollera att oljan ligger mellan de två spåren **B**-**C** (bild 23) när maskinen står horisontellt. Tillsätt vid behov växellådsolja **AGIP ROTRA MP SAE 80W /90** (rif. US.A.MIL - L – 2105C).

Oljemängden är ungefär 1 kilo för maskiner utan differential, och ungefär 1,5 kilo för maskiner med differential.

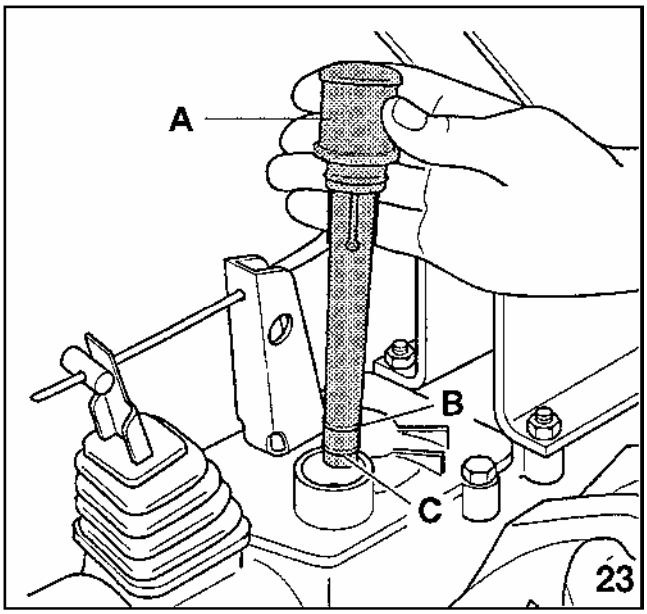
A
B
C
23

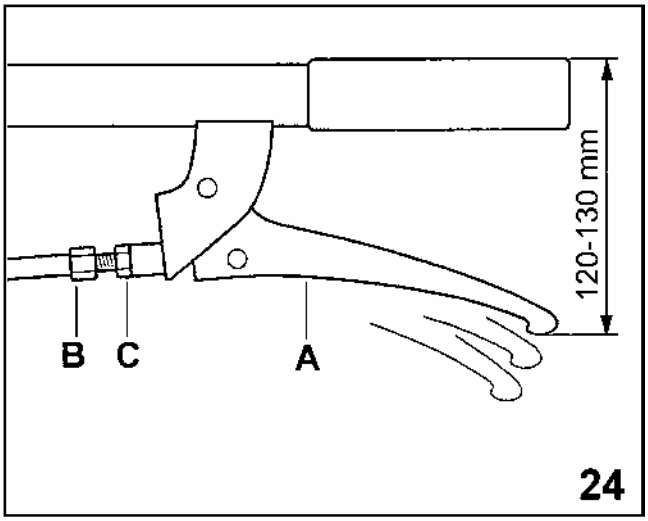
120-130 mm
B
C
A
24

TABELL 1

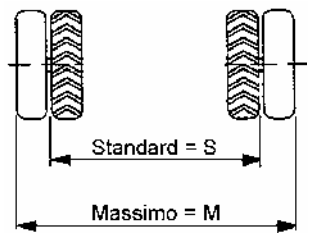	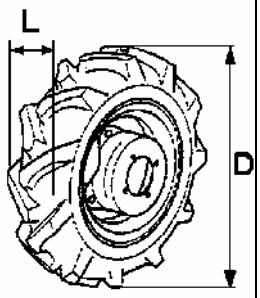	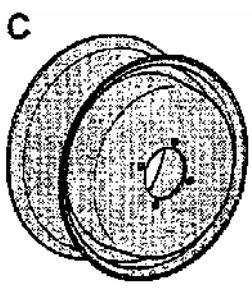	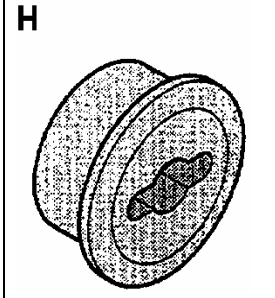	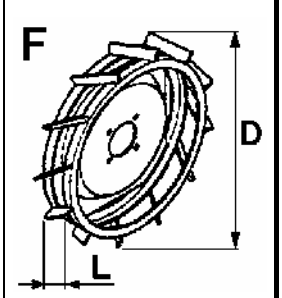		
MASKIN	**3.50 - 8** **D** = 395 mm (15,5”) **L** = 97 mm (3,8”) **C** = 2.50 - 8 **bar** = 1,2 / 1,5	**4.00 - 8** **D** = 427 mm (17”) **L** = 108 mm (4,3”) **C** = 2.50 - 8 **H** = 10 kg (lbs 22) **bar** = 1,2 / 1,5	**4.0 - 10** **D** = 463 mm (18”) **L** = 114 mm (4,5”) **C** = 3.50 - 10 **H** = 15 kg (lbs 33) **bar** = 1,2 / 1,5	**5.0 - 10** **D** = 512 mm (20”) **L** = 140 mm (5,5”) **C** = 3.50 - 10 **H** = 15 kg (lbs 33) **bar** = 1,2 / 1,5	**6.5/80 - 12** **D** = 580 mm (23”) **L** = 160 mm (6,3”) **C** = 5jA - 12 **H** = 34 kg (lbs 75) **bar** = 1,2 / 1,5	
615 MAX **615L MAX** **615S MAX**	**S** = 425 mm	**S** = 435 mm				
620 MAX		**S** = 435 mm	**S** = 467 mm **M** = 539 mm			
630 MAX			**S** = 477 mm **M** = 549 mm	**S** = 503 mm **M** = 575 mm		
650 MAX			**S** = 477 mm **L** = 549 mm	**S** = 503 mm **L** = 575 mm	**L** = 668	**F:D** = 430mm (17”) **L** = 100mm (4”) **F:D** = 490mm(19.3”) **L** = 100mm (4”)

TABELL 2

MOTOR	cm³	kW	rpm	fyrtakts ottomotor	fyrtakts dieselmotor
Acme A220	220	4	3600	X	
Acme A349	349	5,9	3600	X	
Acme A360	349	6,5	3600	X	
Acme ACT 340	338	8,1	3600	X	
Honda GX120	118	2,9	3600	X	
Honda GX160	163	4	3600	X	
Honda GX200	196	4,8	3600	X	
Honda GX240	242	5,9	3600	X	
Honda GX390	389	9,6	3600	X	
Lombardini 15 LD 315	315	5,0	3600		X
Lombardini 15 LD 350	349	5,5	3600		X
Yanmar L100AE	406	7,4	3600		X

TABELL 3

MASKIN	Hastigheter i mph och kraftuttagsrotation när motorn går med toppvarv, standardhjul								
	Hastigheter	**1ª**	**2ª**	**3ª**	**4ª**	**1ª** RS	**2ª** RS	**3ª** RS	Kraft-uttag
615 MAX (615L/S MAX) 4.00 - 8	km/h / mph	2,68 (2,6) / 1,66 (1,6)	(3,8) / (2,35)			1,05 (2,4) / 0,65 (1,5)	(3,6) / (2,22)		965
620 MAX 4.00 - 8	km/h / mph	1,05 / 0,65	2,43 / 1,51	3,58 / 2,23	11,15 / 6,96	1,10 / 0,68	2,56 / 1,59	3,77 / 2,35	965
630 MAX 4.0 – 10	km/h / mph	1,14 / 0,71	2,63 / 1,63	3,87 / 2,41	12,08 / 7,55	1,20 / 0,75	2,77 / 1,72	4,08 / 2,55	965
650 MAX 4.0 – 10	km/h / mph	1,14 / 0,71	2,63 / 1,63	3,87 / 2,41	12,08 / 7,55	1,20 / 0,75	2,77 / 1,72	4,08 / 2,55	965

TEKNISKA EGENSKAPER

Motor: Motortyp, effekt och varvtal anges i tabell 2.
Koppling: Torr koppling, handmanövrerad.
Differential: Konisk växel, med låsning, seriemonterad på tvåhjuliga traktorer 630 MAX och tvåhjuliga traktorer 650 MAX.
Bromsar: Trumbromsar med oberoende styrning av båda hjulen, monteras seriemässigt på tvåhjulig traktor 630 MAX och tvåhjulig traktor 650 MAX.
Styrstång: Justerbar i höjd- och sidled till olika lägen, styrbar 180° på traktorn 650 MAX.

Växellåda: Kuggväxel. Maskinens växellägen framåt med standardhjul, och kraftuttagets varvtal anges i tabell 3 (motordata och varvtal enligt tabell 2).
Traktorn 650 MAX har automatisk backfunktion. Om du vrider styrstången 180° mot infästningsflänsen får du tre växlar bakåt, som kan läggas i med den röda backspaken på höger sida om styrstången. Fyrans växel kan inte läggas in i backläge.

Säkerhetsanordningar
Dödmansgrepp kombinerat med koppling finns på alla maskiner.
Om du släpper upp motorns dödmansgrepp så stoppar maskinen omedelbart. Det går inte att starta maskinen om kopplingen inte är intryckt och inte är upphakad tillsammans med dödmansgreppet (maskinen är i friläge i detta läge).
Det finns en automatiskt backspärr som förhindrar att jordfräsen kan kopplas in när backväxeln är ilagd på modell 650 MAX.
Maskinen kan anpassas till olika tillbehör genom att ändra spårvidden och hjultypen. se tabell 1.

MÖJLIGA TILLBEHÖR

Följande tillbehör kan användas på våra traktorer: Slåtterbalkar, snöslungor, gräsklippare, arbetssulkyer.

Utöver de ovan nämnda tillbehören kan modellen 650 MAX även förses med till exempel jordfräs, borr, kultivator eller plog.

TILLBEHÖR

Sidoskydd för slåtterbalk, slåtterbalksskydd, barlast för slåtterbalk, snabbkoppling för tillbehör, kraftuttag UNI, snökedjor, hjulbreddare, hjulbarlast, flistugg, med mera.

SPECIELLA TILLBEHÖR

Förutom de tillbehör som beskrivs i denna handbok går det också att montera speciella tillbehör på maskinen.
I sådana fall måste en särskild bedömning göras enligt följande: **Måtten** måste överensstämma med maskindelarnas kopplingsstorlek, och den **erforderliga effekten** får inte vara större än vad maskinen kan leverera.

Om det finns tveksamhet om tillbehörens lämplighet, kontakta **Närlant eller närmaste auktoriserade serviceverkstad.**
Följande tillbehör kan i vissa fall användas:
Slåttersträngsräfsa, roterande gräsklippare för gåtraktor, generatorer, slipsten, bevattningspump, sprutaggregat, gräsuppsamlare, hörakor, potatisupptagare, tiltare, sopborstar (även för oliver och hasselnötter), cirkelsågar, bandsågar för trä, hydrauliska vedklyvar, mekaniska vedklyvar, såningsmaskiner, spridare, kvistkrossare, hjulskor.

Kontrollera att alla verktyg som inte levereras från oss är CE-märkta samt att de levereras med en försäkran om överensstämmelse och en drift- och underhållshandbok enligt maskindirektivet EEC 98/37.

UTRUSTNINGAR OCH TILLBEHÖR

ELEKTRISK STARTMOTOR

Traktorerna BCS kan förses med elektrisk startmotor.
OBSERVERA: Batterielektrolyten består av utspädd svavelsyra vilket kan orsaka svåra skador. Undvik kontakt med huden och ögonen. Rök inte, se till att gnistor eller lågor finns i närheten. Påfyllningen ska alltid göras i väl ventilerade utrymmen.
Det batteri som ska användas är ett 12 V 14:16 Ah batteri (storlek max mm 160x90x161; ref. FIAMM 6M4P).
För modeller med dieselmotor, använd typen 12 V 35 Ah (storlek mm 232x130x167; ref. SAEM 6LD5/P).

Motorn startas så här:
Förbered motorn för start enligt instruktionerna i motorhandboken, tryck ner stopphandtaget, tryck in kopplingshandtaget och lås med fjäderspärren (bild 20).
Sätt i nyckeln och vrid den åt höger.
Släpp motorstoppet och ta ur nyckeln för att stanna motorn.
Underhåll: Kontrollera elektrolytnivån i batteriet regelbundet.

JORDFRÄS (bild 25)	Se redskapets handbok
SLÅTTERBALK (bild 25)	Se redskapets handbok
GRÄSKLIPPARE cm 56 (bild 28)	Se redskapets handbok
SNÖSLUNGA (bild 29)	Se redskapets handbok

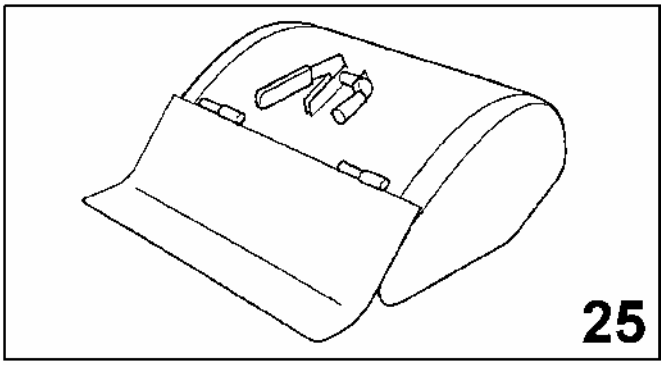
25

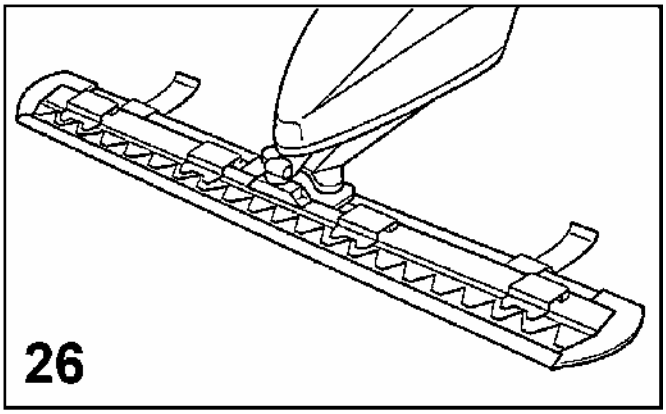
26

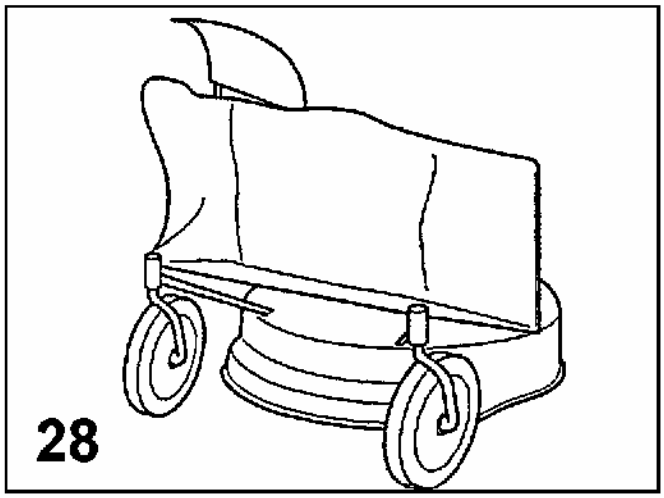
28

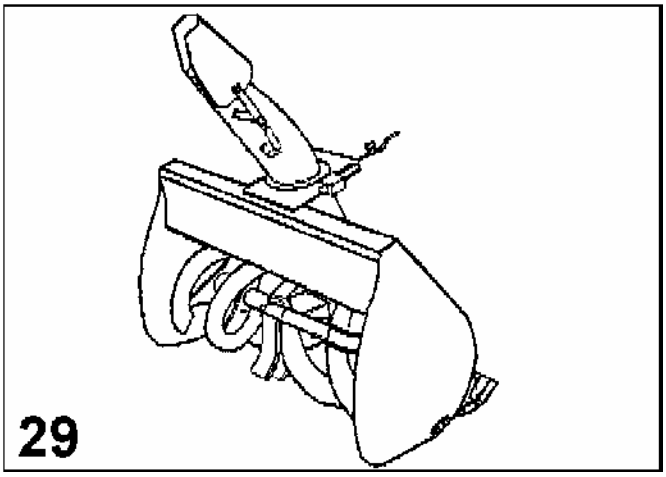
29

PLOGAR

Plogarna till den tvåhjuliga traktorn 650 MAX är särskilt utformade så att förarens arbete underlättas.
De finns i två typer: enkelplog (bild 31) och 180° svängbar dubbelplog (bild 32). Den senare typen används för kupning eller kultivering i bär- och fruktordlingar.
Plöjningsdjupet kan varieras mellan 15 och 25 cm beroende på jordarten.

För bästa plöjningsresultat rekommenderar vi 12” gummihjul.

Motvikter kan också monteras för att förbättra greppet och öka djupet (se *Motvikter för hjul*).

För att kompensera skillnaden i diameter mellan de två hjulen är kopplingen **A** (bild 31-32) mellan plogen och maskinen osymmetrisk så att när den kopplas loss från tillbehöret och vrids 180°, så kompenseras skillnaden mellan hjulen.

För att få bästa möjliga resutlat bör plogytorna poleras. Under de första timmarnas drift kan färgen hindra tiltan från att lossna ordentligt från plogen.

Håll alltid skumristen i vertikalt läge genom att justera plogens tiltvinkel så att det blir en ren skäryta i jorden.
Reglera plöjningsdjupet med vredet **M** (bild 31-32) som ändrar plogens vinkel mot marken. Om vredet vrids medurs ökar djupet, om vredet vrids moturs minskar djupet. Plogens tiltvinkel ändras med spaken **L** som styr låsmekanismen.
UNDERHÅLL: Innan plogen lagras under en längre period bör plogens plöjyta smörjas in för att förhindra rostskador.

JUSTERBAR KUPPLOG BAKOM FRÄS

Kupplogen används för att göra fåror för plantering eller bevattning. Plogen kan monteras bakom fräsen utan att ta bort höljet.
Fårans djup justeras genom att höja (djupare) eller sänka (grundare) sliden **B**.
Bredden justeras genom att ändra vingarnas läge med stängerna **C** (bild 33).

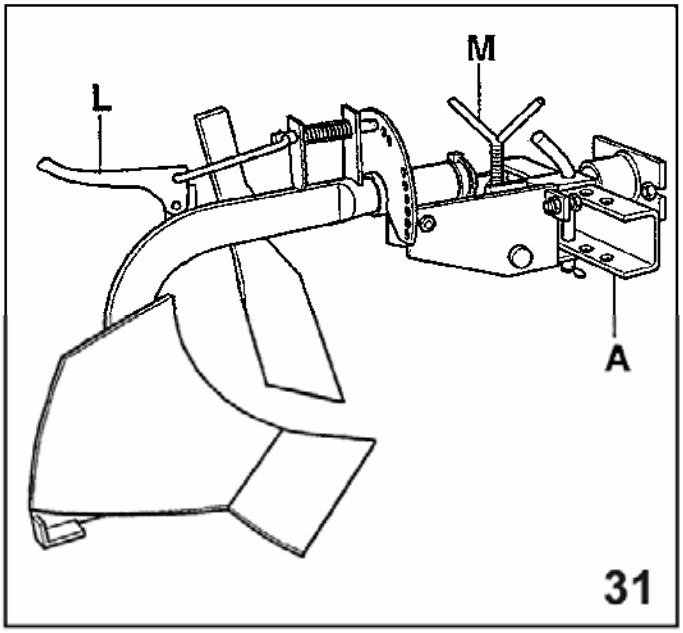
M
L
A
31

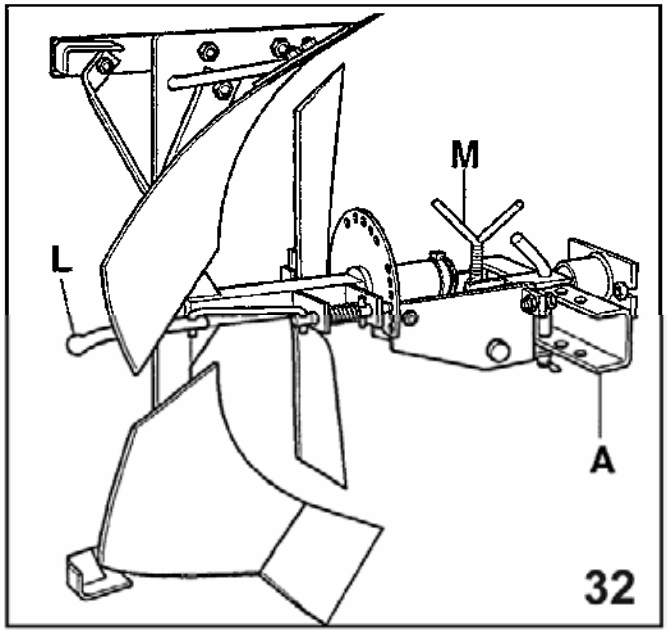
M
L
A
32

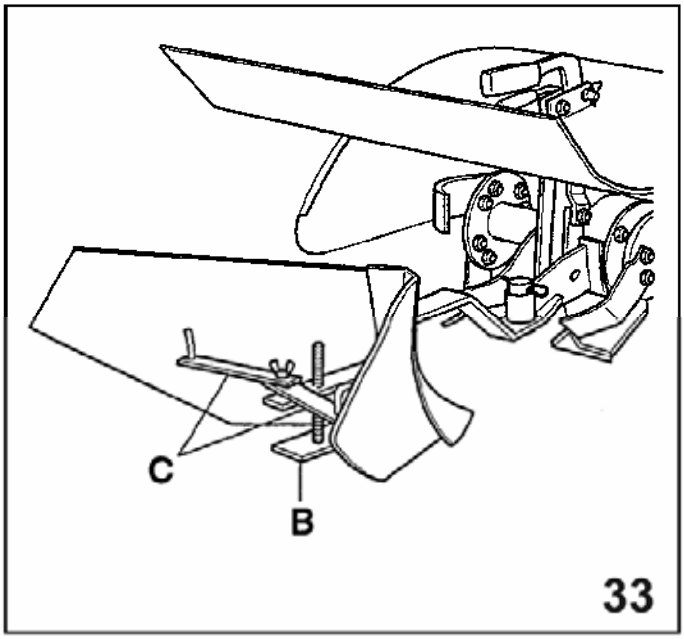
C
B
33

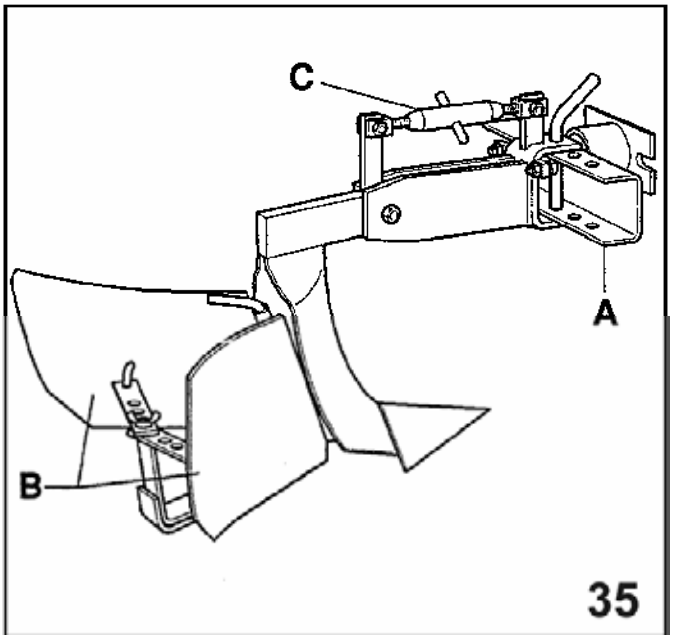
C
A
B
35

JUSTERBAR KUPPLOG FÖR 650 MAX

Den justerbara kupplogen för tvåhjuliga traktorer 650 MAX (bild 35) är särskilt utformad för att göra fåror för sådd eller bevattning.
Den monteras på samma sätt som plogar och jordfräsar på kraftuttaget som finns baktill på maskinens växellåda.
Läget för de två vingarna **B** kan ändras för att ställa in fårans bredd från 10 cm till maximalt 30 cm.
Djupet kan varieras mellan 10 och 20 cm. Inställningen görs med vantskruven **C**.
Om mycket hård mark ska bearbetas, rekommenderar vi att först fräsa marken och sedan använda kupplogen.
Dragförmågan kan förbättras genom att använda 12” gummihjul.
För att kompensera skillnaden mellan drivhjulen och kupplogens fäste A, kan fästet vändas 180°. Ta först bort kupplogen från fästet, vänd fästet och återmontera plogen.

ARBETSSULKY FÖR 630 MAX - 650 MAX

Denna sulky kan bara användas med slåtterbalkar och gräsklippare som har gräspåse. Maskinen måste ha bromsar.
Den monteras på maskinen med de två kopplingarna **A** på hjulfälgarnas utsida. Haka i gaffelrören **F** på bussningarna **B** och lås med fjäderpinnar **C** (bild 37).
UNDERHÅLL: Smörj hjulbussningarna regelbundet genom att demontera hjulen och fylla utrymmet mellan bussningarna med fett.

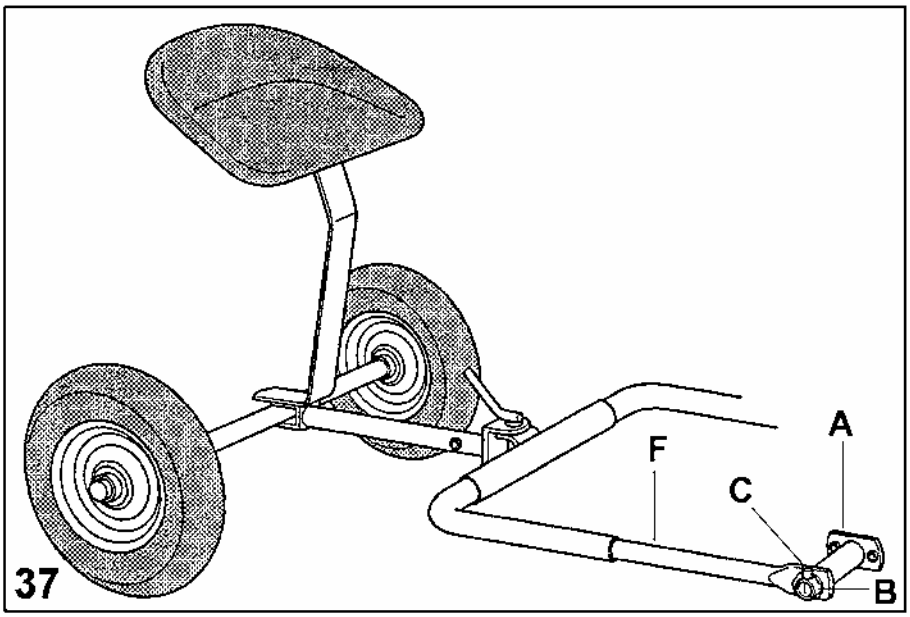
A
F
C
B
37

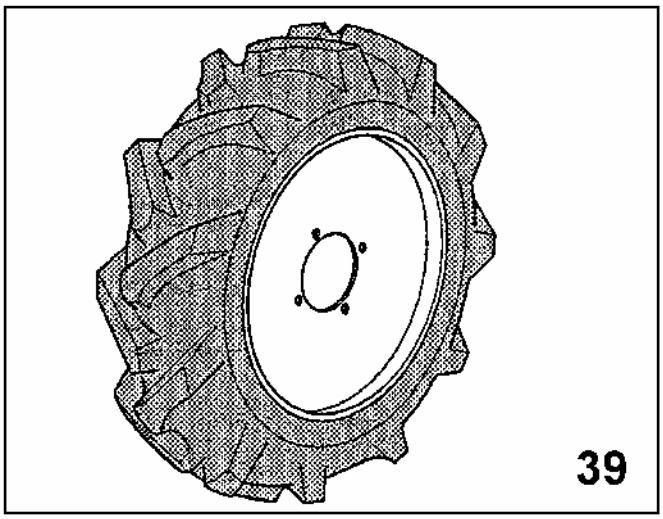
39

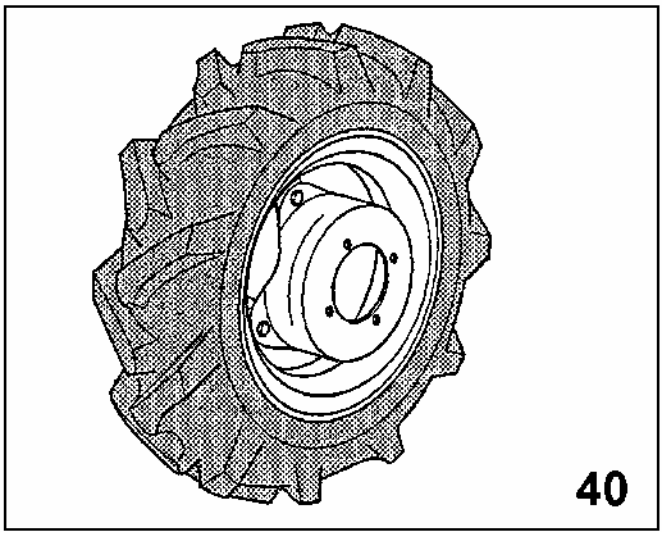
40

GUMMIDRIVHJUL

Gummihjulen är särskilt lämpliga för jordbruksarbete eftersom det grova däcksmönstret alltid ger ett bra grepp på både hårda och mjuka underlag.
Hjulen **3.50-8** och **4.00-8** (bild 39) har inte fälgar med varierbar spårvidd.
Det går dock att ändra spårvidden genom att vända på hjulen.
Hjulen **4.0-10** och **5.0-10** har fälgar med varierbar spårvidd, och de kan monteras på två sätt för att ge olika spårvidder (bild 40).

Vid arbete med plogar och tiltare är det lämpligt att använda hjul med större diameter. Den större diametern och däcksmönstret ökar greppet mot marken och dragkraften. Dessa hjul kan också användas tillsammans med andra tillbehör: Till exempel gräsklippare och balkar, om växellådans kraftuttag förses med förlängare eller snabbkoppling, för att undvika att tillbehöret går emot hjulet.

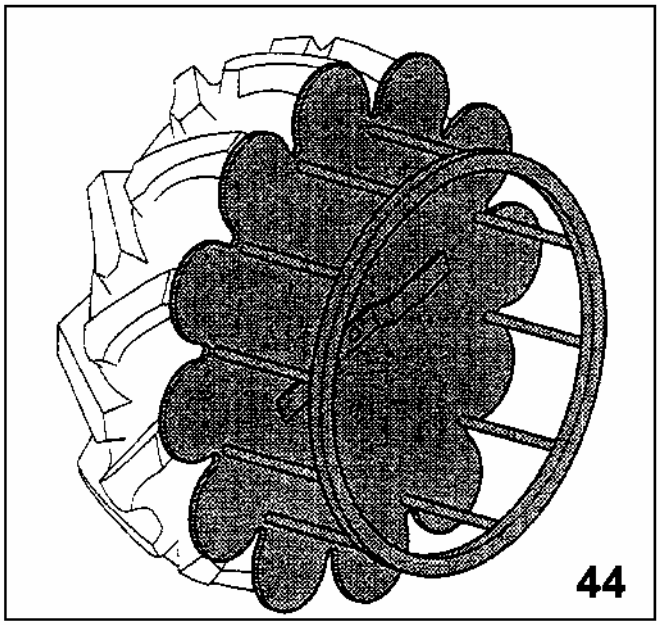

HJULTILLSATS “SUPER-BITE”

Dessa hjul är särskilt lämpliga för körning på sluttningar.
När tillsatsen monteras på gummihjul ökas både dragkraften och maskinens tvärstabilitet (bild 44).

DUBBELHJUL

Hjulen **4.00-8** och **4.0-10** kan dubbleras med två 6 cm hjulbreddare **D** (bild 45) mellan de två hjulen (se *Hjulbreddare*).

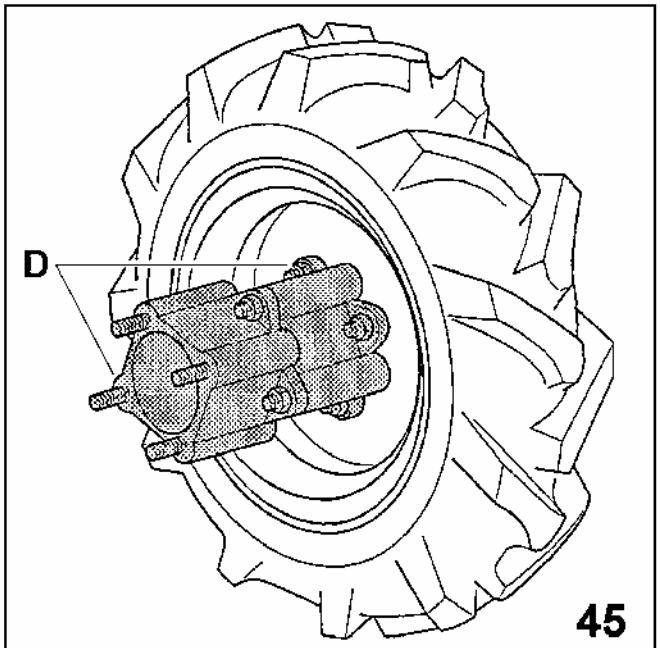

HJULBREDDARE

Hjulbreddarna används för att öka spårvidden och stabiliteten vid körning i slänter.
De monteras mellan maskinen och fälgen och ökar spårvidden med 6 cm på varje sida (bild 46).

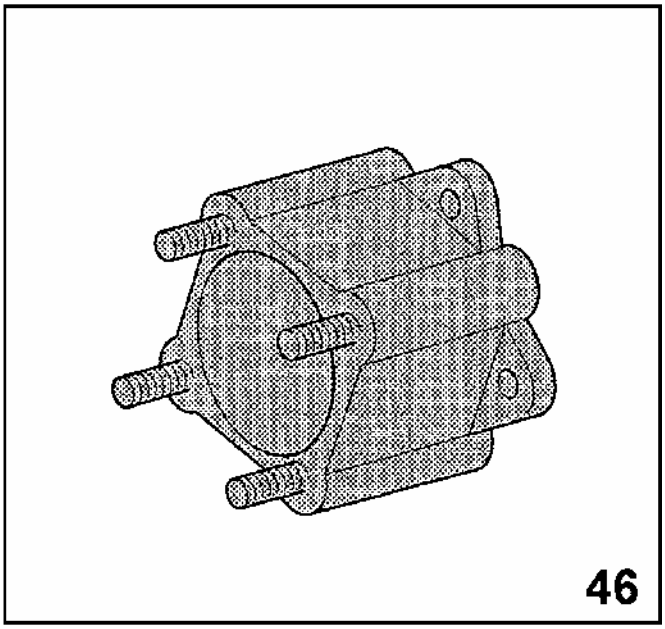

HJULVIKTER

Hjulvikterna används för att öka maskinens vikt vilket ger bättre dragförmåga.
De monteras på hjulnaven, med två av de fyra hjulmuttrar som håller fast hjulet i navet (bild 48).
Tabell 1 anger hjulnavets vikt och storlek.

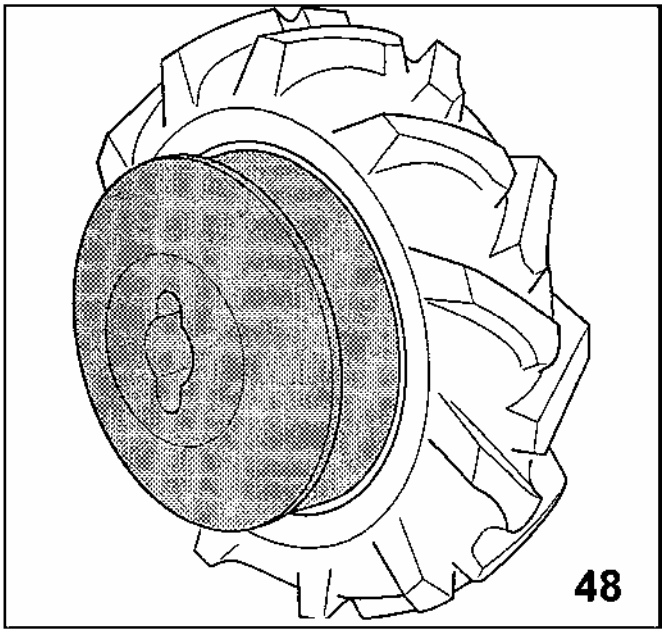

SLÅTTERBALKSVIKT (27 lbs)

Denna viktenhet på 12 kg används för att öka vikten på slåtterbalken utan att använda kraftuttagsförlängare (bild 49).

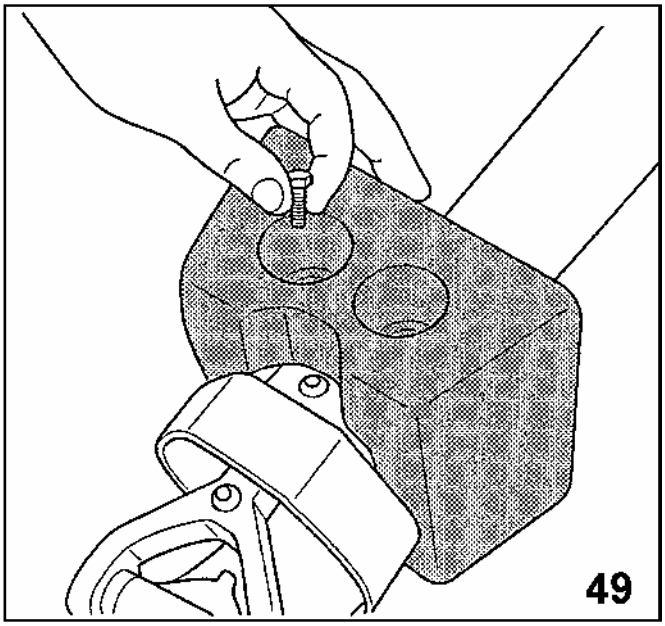

FRÄMRE SKYDD FÖR SLÅTTERBALK

Vi rekommenderar att det främre slåtterbalksskyddet alltid används vid transport eller när maskinen står uppställd (bild 54).

SIDOSKYDD FÖR SLÅTTERBALK

Syftet är att förhindra att knivbladen kommer i kontakt med stenar, kvistar eller andra föremål. De ska monteras i slåtterbalkens ändrar: För Europa-slåtterbalken används skydd **A** (bild 55), för slåtterbalkar med låga eller medellåga skärfingrar används skydd **B** (bild 56).

Skydden förebygger också olyckor.

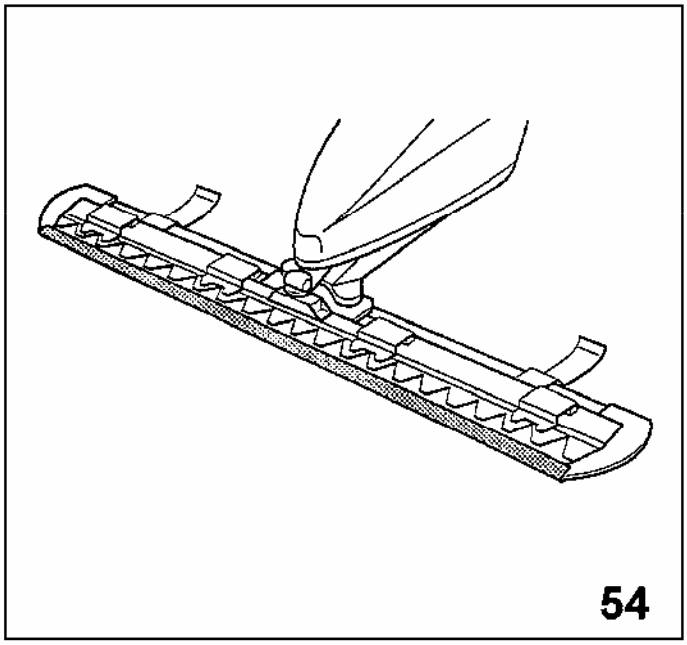

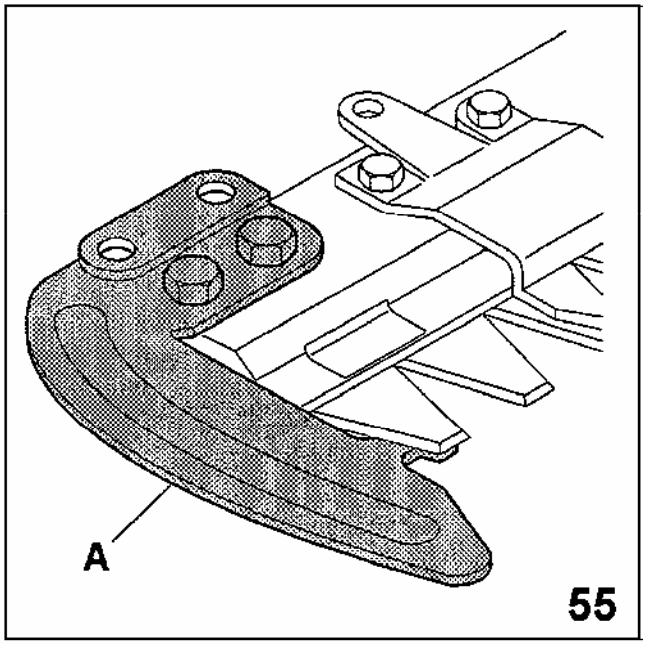

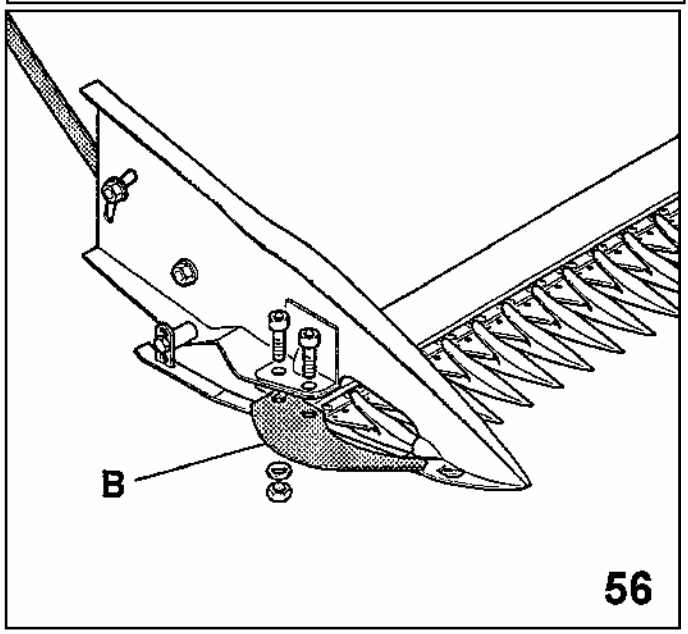

SNABBKOPPLING FÖR TILLBEHÖR

Snabbkopplingen är lämplig när det behövs snabba byten av tillbehör på maskinen.
Den består av två delar: En rördel **A** som passar på maskinen och en drivdel **B** som sätts in i rördelen när tillbehöret monteras.
Fastsättningen görs med sprinten **G**.
Se till att drivdelen **B** och rördelen **A** alltid är väl infettade för att underlätta montering och demontering (bild 58).

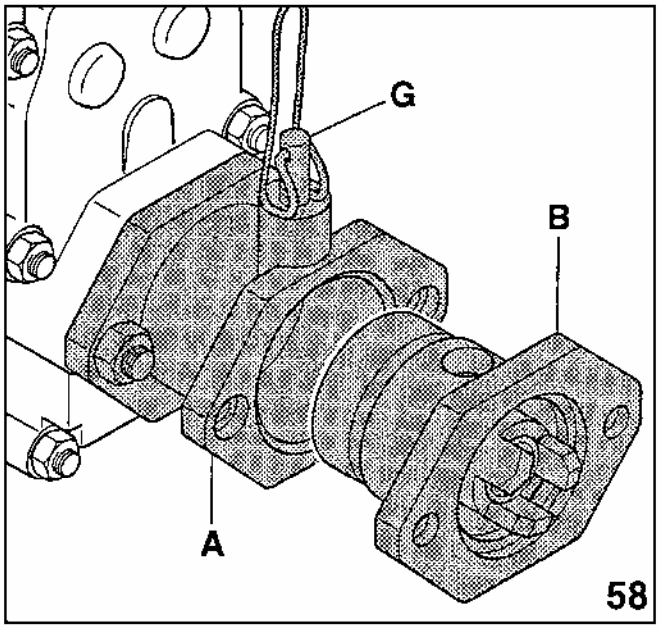

STANDARDKRAFTUTTAG D=35

Detta kraftuttag monteras i maskinens kraftuttag som en tillbehörsförlängning, och ger en utgång med 35 mm splinesaxel med samma storlek som kraftuttaget i en traktor enligt standarden DIN 9611.
Med denna axel går det att driva remskivor, kardanknutar och många andra tillbehör (bild 59).

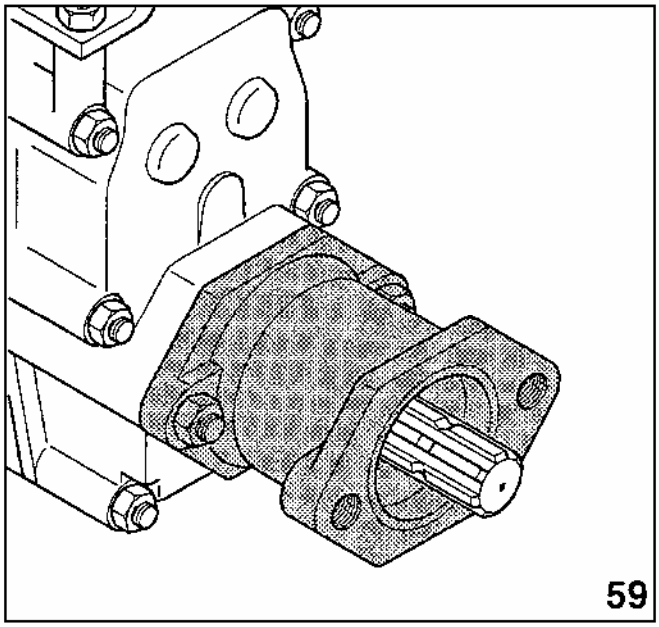

SNÖKEDJOR

De är tillverkade av specialplast, förstärkta med metalldelar. När de monteras på hjulen förbättrar de arbetskapaciteten vid körning av snöslunga (bild 60).
För att förlänga eller förkorta kedjorna kan elementen **A** (bild 60) på båda sidor tas bort.

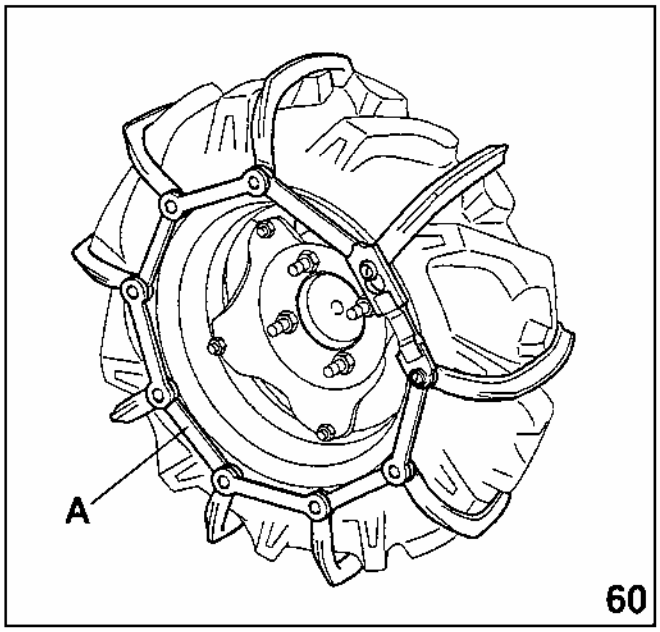

FELSÖKNING

Felsökning får inte göras när motorn är igång.

Nedan beskrivs några problem som kan uppstå och som kan lösas av användaren.

1) **Bensinmotor startar inte.**
Kontrollera följande i den ordningsföljd som anges:
- Se till att bränsletanken är åtminstone halvfull.
- Öppna bensinkranen.
- Använd choken om motorn är kall.
- Se till att bränslet når förgasaren.
- Se till att luftningshålet i bränsletankslocket inte är igensatt.
- Se till att förgasarfiltret är rent.
- Se till att förgasarens munstycken är rena. Skruva ut munstyckena och kontrollera, rengör vid behov med tryckluftsstråle.
- Kontrollera att tändstiftet ger gnistor. Ta ut tändstiftet anslut det åter till tändstiftshylsan, sätt tändstiftets metalldel mot maskinen och dra runt remskivan som för att starta motorn.

Om det inte syns någon gnista mellan tändstiftens elektroder, kontrollera att tändstiftskabeln är ordentligt fastsatt. Om spänningen fortfarande inte når elektroderna, byt tändstift.

Om motorn inte startar med ett nytt tändstift, finns felet i det elektriska systemet, anslutningspunkter, kondensator, spole eller andra delar och det är lämpligast att vända sig till närmaste auktoriserade serviceverkstad eller specialverkstad.

2) **Dieselmotor startar inte.**
Kontrollera följande i den ordningsföljd som anges:
- Se till att luftningshålet i bränsletankslocket inte är igensatt.
- Se till att bränsletanken är åtminstone halvfull. Om omgivningstemperaturen är mycket låg, ta bort gummipluggen från tanken som finns på topplocket och fyll på motorolja.

Om motorn fortfarande inte startar, lufta bränsleledningarna enligt instruktionerna i motorns handbok.
Om motorn inte startar efter luftningen, kontakta närmaste serviceverkstad eller specialverkstad.

3) **Växlarna går inte i.**
- Justera kopplingen, genom att lossa justerskruven **B** (bild 24) tills kopplingen tar ordentligt.

Byte och montering av kopplingen beskrivs på sidan 31.

4) **Tvåhjulig traktor 650 MAX med jordfräs: Maskinen studsar framåt vid körning på hård mark:**
- Justera den mittersta fräskniven genom att flytta den till det sista hålet enligt beskrivningen i handboken.

5) **Maskin med slåtterbalk, bladkopplingen löser ut ofta:**
- Kontrollera att bladhållarna inte ligger an för tätt.
- Om det finns lösa stenar på marken, ställ om höjdjusteringen så att småstenar inte kan kila in sig mellan tänderna och bladet.

6) **Det klippta gräset faller ut framför i stället för att kastas ut åt sidorna (slåtterbalk):**
- Justera utmatningens läge eller ta bort styrningarna.

Vid körning på detta sätt måste gräset separeras från det oklippta för hand för att förhindra igensättning.
Under sådana förhållanden är det mycket lämpligt att använda Europa-slåtterbalken.
Se redskapets handbok.

FÖRVARING

Om maskinen inte ska användas under en längre tid, är det lämpligt att göra följande:
- Töm förgasaren.
- Tappa ur motoroljan.
- Smörj cylindern med några droppar motorolja genom tändstiftshålet och vrid runt motorn flera gånger utan att starta den.

Om det är en dieselmotor, ta bort insprutningsmunstycket genom att skruva loss de två skruvarna som håller fast det i topplocket och häll i lite olja i hålet.
- Rengör motorn och maskinen ordentligt.
- Skydda slåtterbalkens tänder med det främre skyddet och kontrollera att bladet inte sticker ut från balkens sida.
- När driften återupptas, kontrollera att alla säkerhetsutrustningar fungerar som de ska.

VERKTYGSSATS

Med varje maskin levereras följande:
En handbok för drift och underhåll av motorn.
En uppsättning verktyg för motorn.
En handbok för drift och underhåll av maskinen.
En uppsättning verktyg för maskinen.

GARANTI

Garantin begränsas till reparation eller byte av felaktiga delar utan kostnad. Transporten bekostas av kunden. Garantin gäller under ett år efter leverans av maskinen. Garantin gäller inte om maskinen har används i strid med de instruktioner som ges i denna handbok eller annars har använts på onormalt sätt, eller om oauktoriserade reparationer gjorts, eller om reservdelar som inte är originaldelar har använts.
Ingen garanti ges vid uthyrningsverksamhet.
Anmärkning: Motorgarantin gäller hos motortillverkaren enligt de villkor och regler som finns i de dokument som levereras med maskinen.

CERTIFIKAT OCH INTYG

För att skydda köparen vid användning av den köpta produkten, har vi utfärdat en försäkran om överensstämmelse, en leveransförsäkran med garanticertifikat samt ett ursprungscertifikat.

FÖRSÄKRAN OM ÖVERENSSTÄMMELSE
Det innebär en försäkran från oss till slutanvändaren, att maskinen har konstruerats och byggts enligt de säkerhetsnivåer som anges i CE 98/37.

LEVERANSFÖRSÄKRAN OCH GARANTI
Köparen får leveransförsäkran efter att ha fått information från återförsäljaren om maskinens funktion.

Denna försäkran utfärdas i tre exemplar, varav kunden tar ett exemplar, återförsäljaren ett exemplar och återförsäljaren återsänder ett exemplar till tillverkaren.
Det är lämpligt att skicka tillbaka kopian till tillverkaren så fort som möjligt, och att behålla en personlig kopia, eftersom det behövs under maskinens garantiperiod.

URSPRUNGSCERTIFIKAT
I ursprungscertifikatet anges tekniska data och maskinens ursprung.

BESTÄLLNING AV RESERVDELAR

Vid beställning av reservdelar från den auktoriserade återförsäljaren måste hela artikelnummer anges, som det står i reservdelskatalogen.

Även maskinens eller tillbehörets serienummer måste anges (se sidan 5, bild **A** ruta **1**).

SERIENUMMER

Tillverkaren reserverar sig för rätten att när som helst och utan föregående meddelande modifiera delar och tillbehör, om det behövs av tekniska eller kommersiella skäl.

BYTE AV KOPPLING (bild 69)

1. Montera kopplingen på motorn.
2. Lyft in motorn med kopplingen mot växellådan och fäst den, se till att det två tänderna i tryckplattans ring **B** står nedåt enligt bild 69.
3. Anslut kopplingens manöverkabel.
4. Justeringarna beskrivs på sidan 15.

OBSERVERA!

Ta aldrig isär kopplingens inre delar! Kopplingsdelarna är kraftigt fjäderbelastade, och det farligt att ta isär enheten utan lämplig utrustning.

Anmärkning: När arbetet är färdigt, är det lämpligt att låta maskinen stå utan att kopplingen är i ingrepp, vilket görs genom att trycka in kopplingshandtaget och blockera det med stoppbygeln **C** (bild 70).

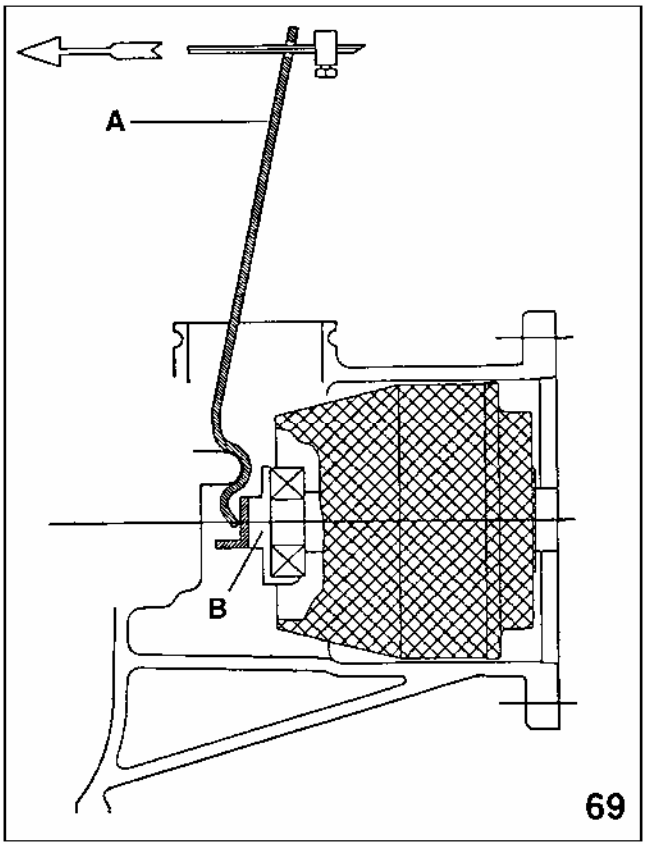
A
B
69

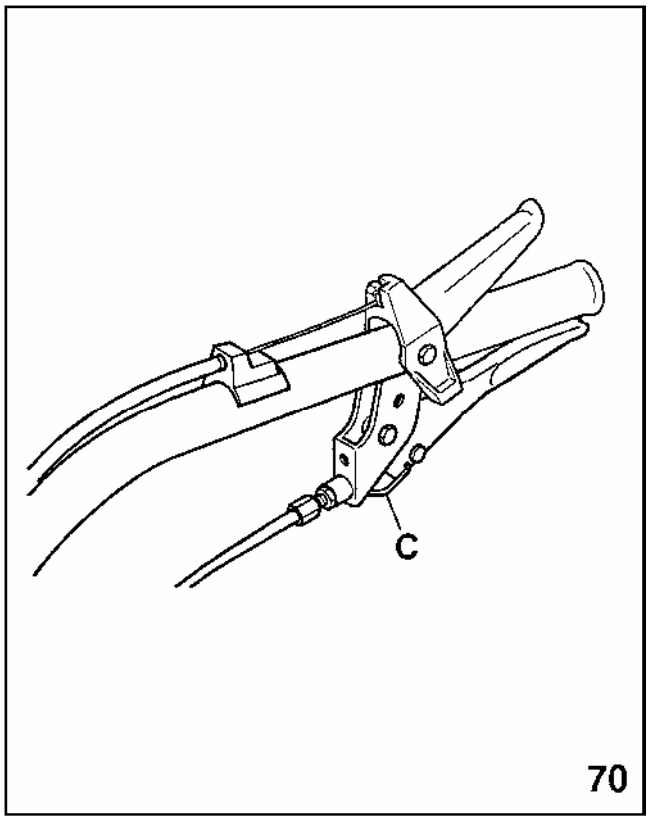
C
70

HERSTELLER – CONSTRUCTOR – CONSTRUCTEUR – MANUFACTURER – COSTRUTTORE

BCS S.p.a.
Viale Mazzini, 161
20081 ABBIATEGRASSO – MILANO – Italy
Tel. (02) 9482.1 – Telefax (02) 94960800
http://www.bcs-ferrari.it

BCS IBERICA S.p.A.
Poligono Industrial
S.ta Margarita – c/Llobregat, 15
TERRASSA – Barcellona – Spagna
Tel. 7830544 – Telefax 7851203
Telex: 57617 BCS E
e-mail: bcsiberica.cial@terra.es

BCS AMERICA LLC
8111 N.E. Columbia Blvd
Portland , OR 97218 U.S.A.
Tel. 503 - 2521249 / 800 – 5431040
Fax: 503-2528360
http://www.bcs-america.com